SFT03_NEW 25

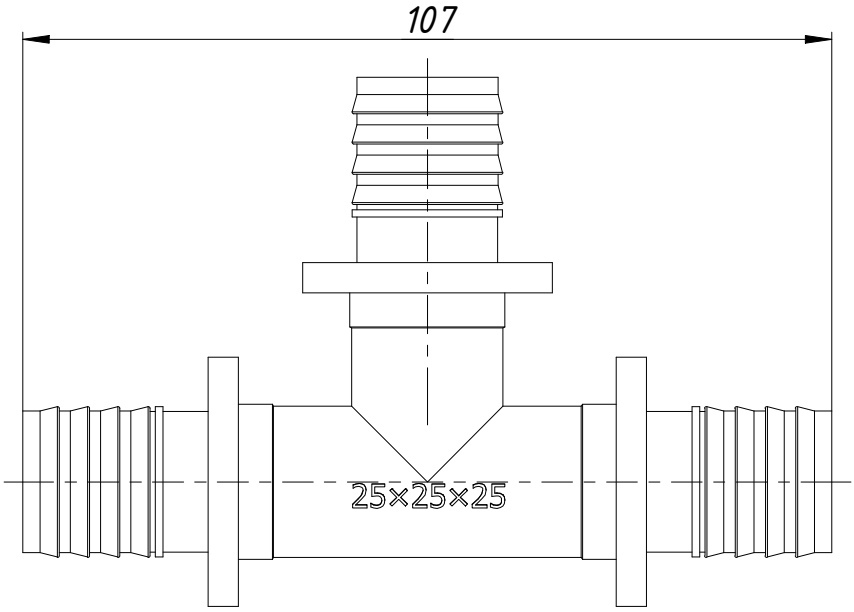

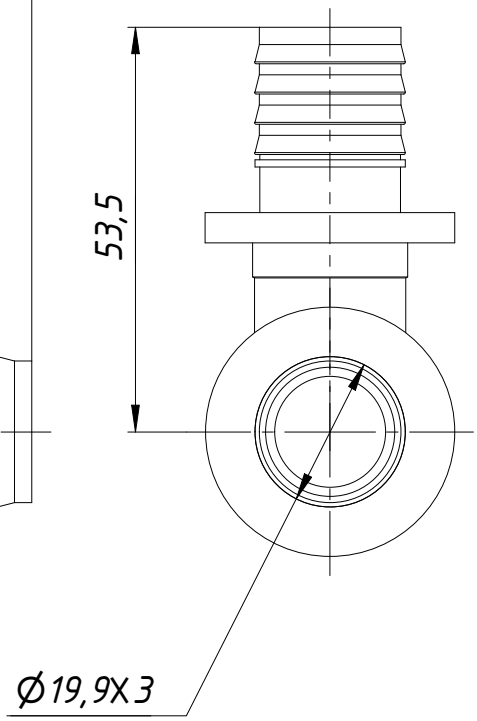

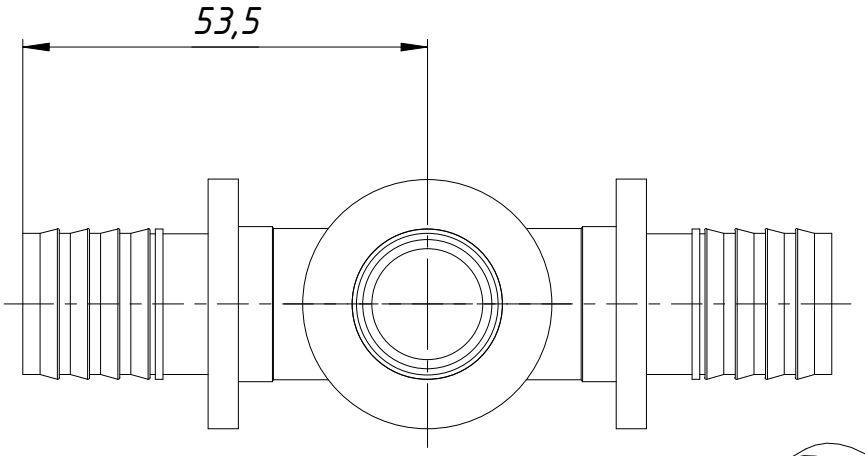

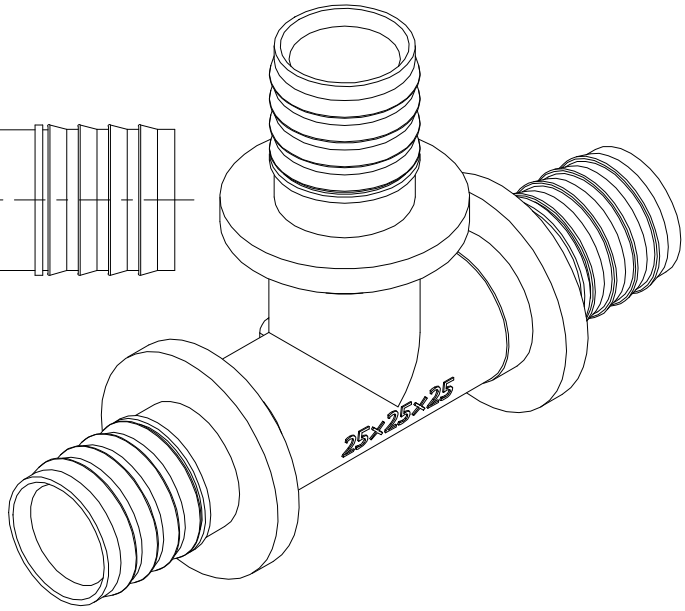

					SFT03_NEW 25		
Изм.	Лист	№ докум.	Подп.	Дата		Лит.	Масса	Масштаб
Разраб.							0,220	1:1
Пров.								
Т. контр.						Лист	Листов 1	
Нач.отд.					SFT03_NEW 25 29.05.2020	FADO		
Н. контр.								
Утв.								

Перв. примен. | Справ. № | Подп. и дата | Инв. № дубл. | Взам. инв. № | Подп. и дата | Инв. № подл.

Копировал | Формат А4